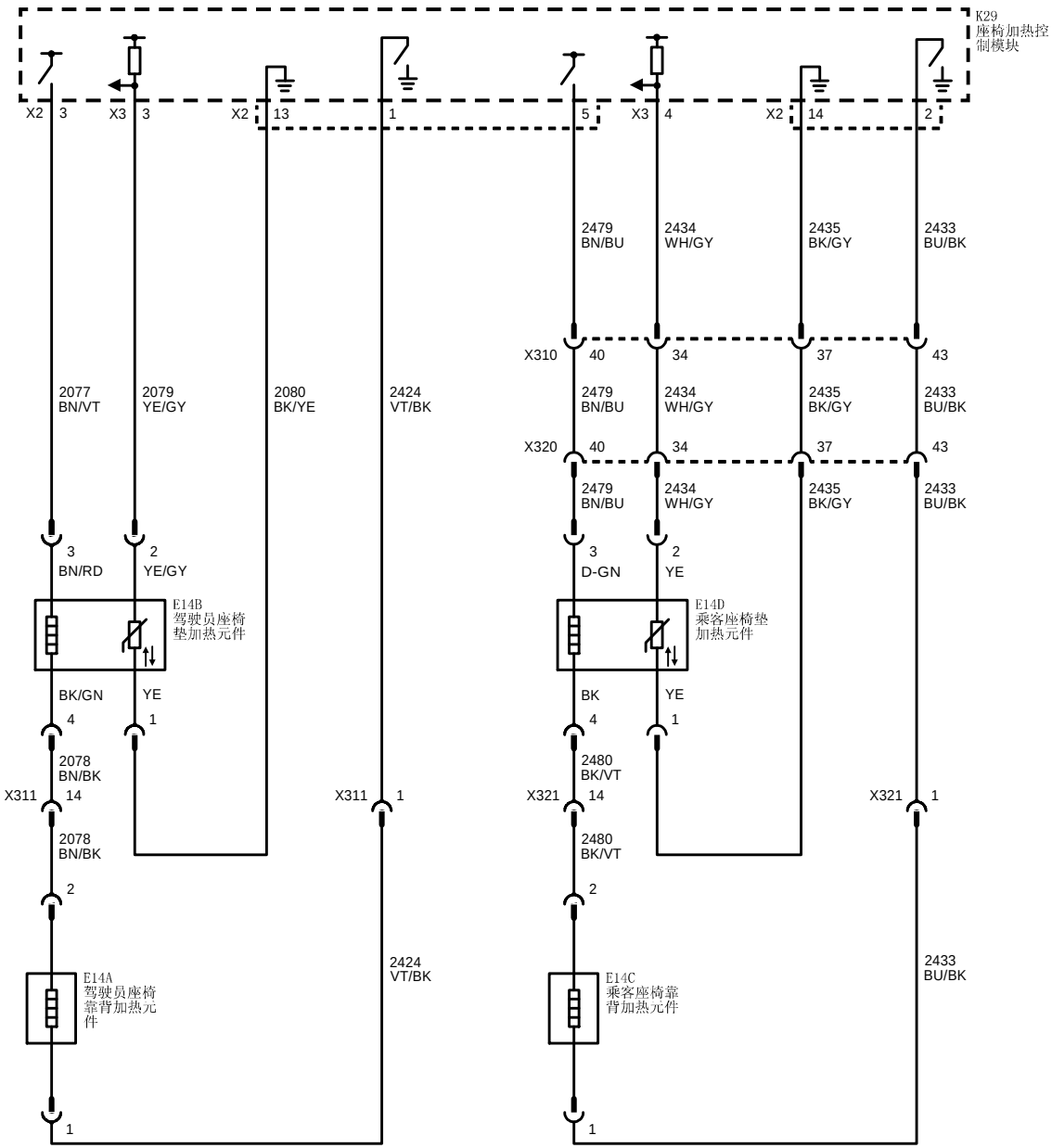
K29
座椅加热控制模块
X2 3
X3 3
X2 13
1
5
X3 4
X2 14
2
2479 BN/BU
2434 WH/GY
2435 BK/GY
2433 BU/BK
X310 40 34 37 43
2077 BN/VT
2079 YE/GY
2080 BK/YE
2424 VT/BK
2479 BN/BU
2434 WH/GY
2435 BK/GY
2433 BU/BK
X320 40 34 37 43
2479 BN/BU
2434 WH/GY
2435 BK/GY
2433 BU/BK
3 BN/RD
2 YE/GY
E14B
驾驶员座椅垫加热元件
3 D-GN
2 YE
E14D
乘客座椅垫加热元件
BK/GN
YE
BK
YE
4
1
4
1
2078 BN/BK
X311 14
X311 1
2480 BK/VT
X321 14
X321 1
2078 BN/BK
2480 BK/VT
2
2
E14A
驾驶员座椅靠背加热元件
2424 VT/BK
E14C
乘客座椅靠背加热元件
2433 BU/BK
1
1